第４２回高槻市長杯秋季少年軟式野球大会

学童２部
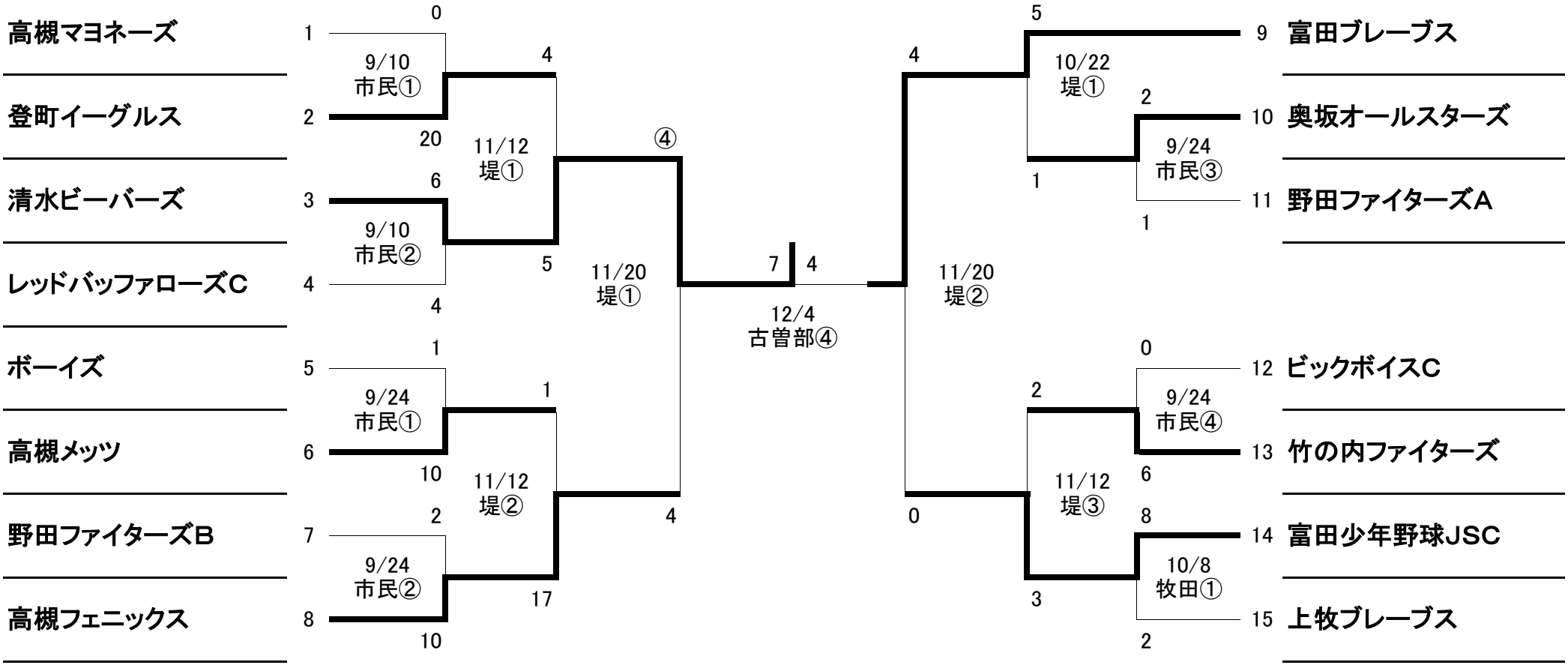
優勝　清水ビーバーズ